型号	PQ-2620-1

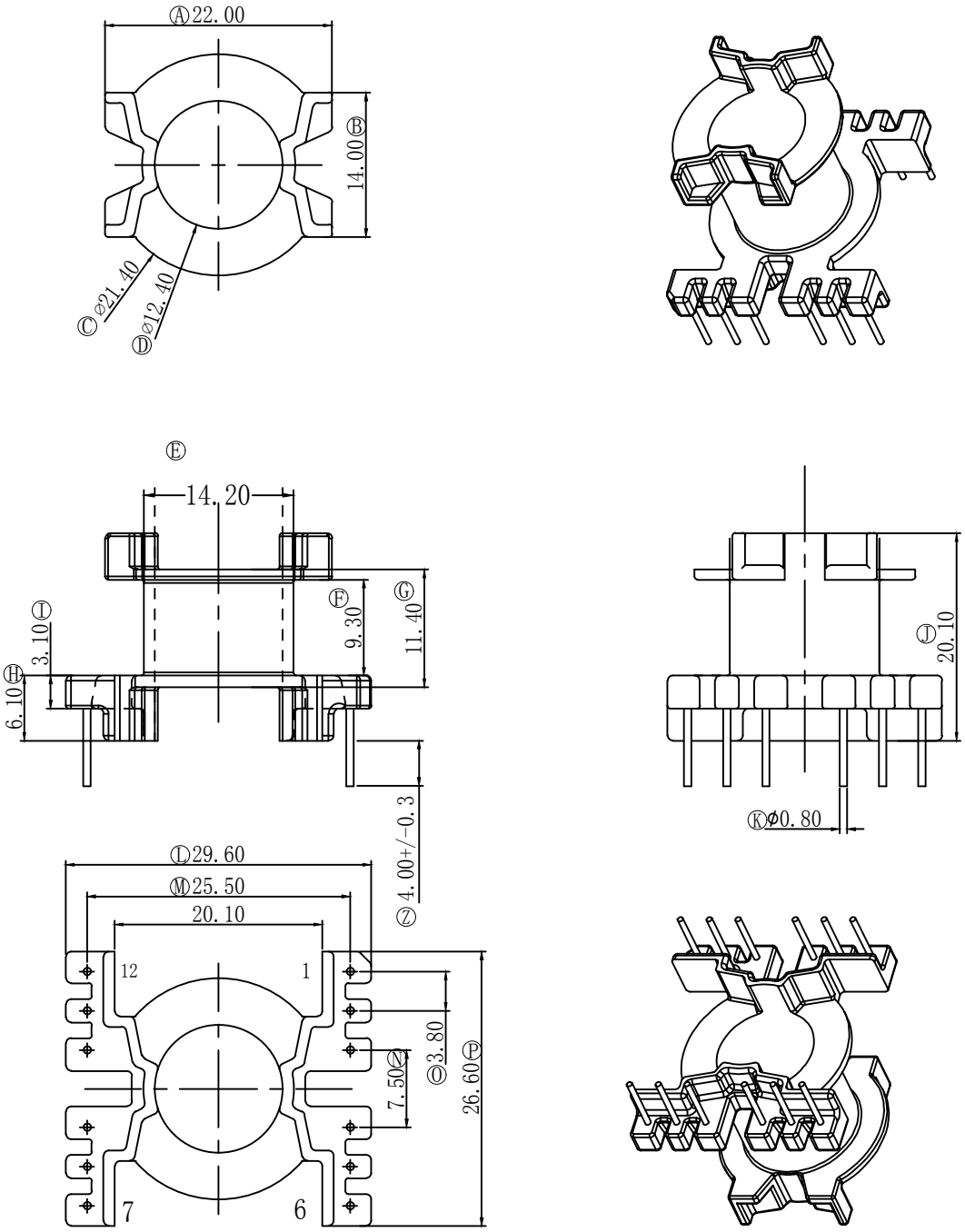

深圳市金辉鼎电子科技有限公司			ANGLE: +/-1°	MODEL NAME: PQ-26(6+6PIN)		
地址:深圳市公明街道李松蔺社区荣泰佳工业园3栋 电 话 0755-27658768 传 真 0755-27646486			UNIT: mm	UL RECOGNITION: UL 94V-0	BOBBIN MATERIAL: PHENOLIC	
DRAFTER	刘 金	TOLERANCES 0<L<4 ±0.1 4<L<16 ±0.2 16<L<50 ±0.3 PIN PITCH ±0.20	SCALE: 1/1	PIN TEN LOAD: 1.0 Kg MIN	PIN MATERIAL: CP WIRE	
CHECKER	张威超			DATE: 2022/04/02	DRAWING NO:	REV: 1.0